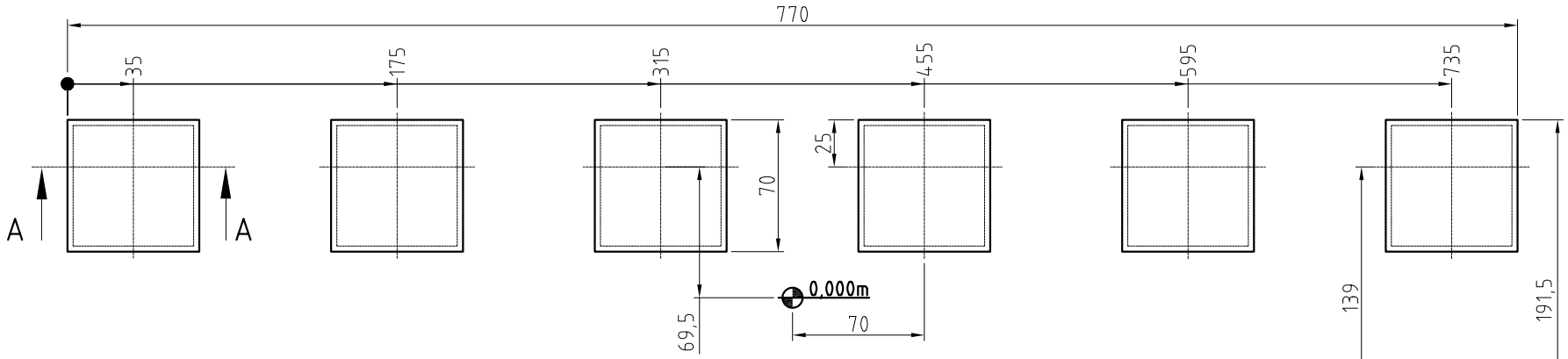

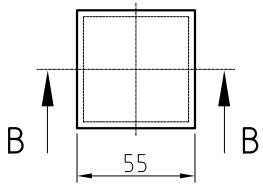

Schnitt B-B

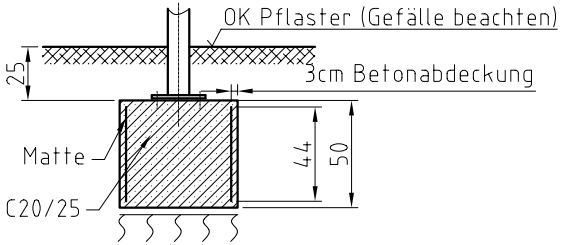

Schnitt A-A

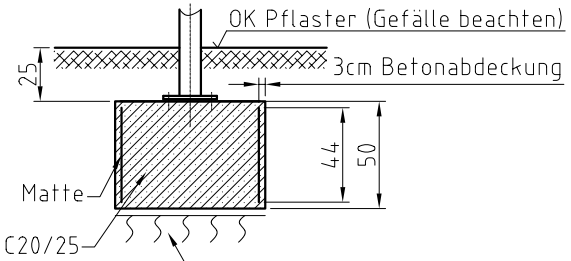

auf einen frostsicheren
Unterbau ist zu achten!!
(gilt für alle Fundamente)

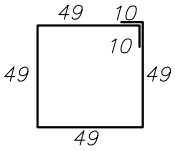

Matte Q188A - 216x44 (3 Stück)

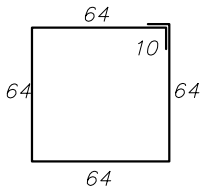

Matte Q188A - 276x44 (6 Stück)

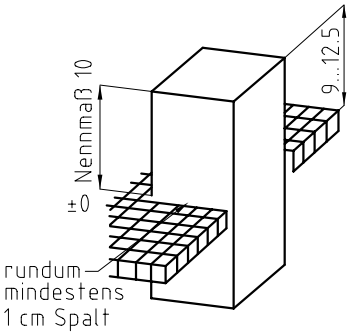

Achtung!
Bei Gefälle im Baubereich Rücksprache
mit Fa. MHB GmbH notwendig!!

Gründung gilt für folgende Bodenbeschaffenheit:
Schluff gering plastisch Wichte = 17,5 kN/m³, Wichte unter Auftrieb = 9,5 kN/m³, Bodengruppe **HZ**, Reibungswinkel =28°, Kohäsion = 10 kN/m² oder besser.

Beachte!
Im Falle einer Abweichung der Baugrundverhältnisse die ungünstiger von den Annahmewerten zur Berechnung sind, ist der Auftraggeber bzw. der Tragwerksplaner in Kenntnis zu setzen.

Maßangaben in cm

(Verwendungsbereich)				(Zul. Abw.)		(Oberfl.)	Maßstab 1:25	(Gewicht)
							(Werkstoff, Halbzeug) (Rohteil-Nr) (Modell- oder Gesenk-Nr)	
					Datum	Name		
				Bearb.	20.03.12	H. Rabluck	FGU "MHB-Variant"-R1400 5 Feld / D2025 / SW1390	
				Gepr.				
				Norm				
				MHB GmbH Fürstenwalde			Fundamentplan	Blatt Blätter
Zust	Änderung	Datum	Name	Ursprung			Ersatz für:	Ersatz durch: